Studenti: Bianchi Viola, Piccioli Sofia, Wisniewski Filip

Chaise Longue

Fase 1

RECUPERO DEL MATERIALE

Il materiale scelto per la realizzazione del progetto è il cartone riciclato, l'obiettivo è quello di realizzare un ogetto utilizzando solo materiali di scarto. Abbiamo recuperato dei tubi e delle lastre di cartone da 6 mm. Per poter tagliare il materiale attraverso il taglio laser abbiamo ricercato delle lastre che fossero prive di scotch e danneggiate il meno possibile, inoltre per far si che la seduta sia omogenea abbiamo avuto cura di ricercare le lastre aventi tutte lo stesso spessore.

Fase 2

NESTING PROCESS

Il Nesting process prevede la disposizione dei modelli di taglio per ridurre al minimo lo spreco di materie prime.
Per il taglio delle componenti abbiamo disegnato i pezzi in dei riquadri 11800 x 1800mm.

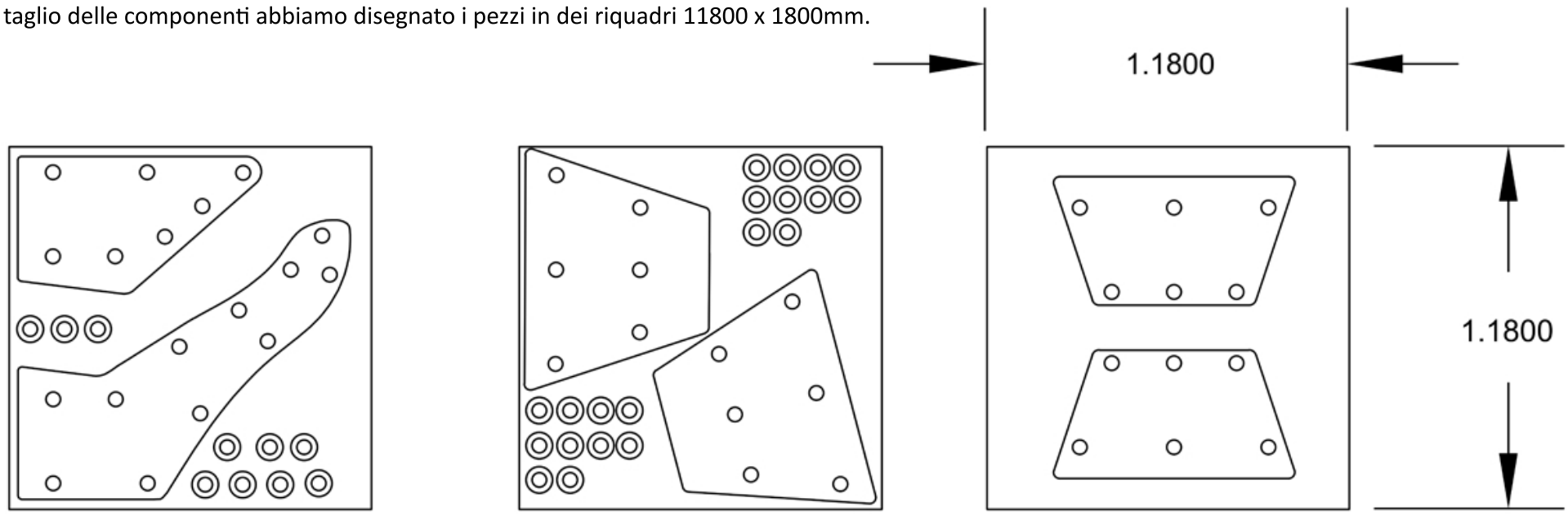

Fase 3

MONTAGGIO

Pacchetti di assemblaggio

Pacchetto 1:
Dischi x6

Pacchetto 2:
Componente base x 11

Pacchetto 3:
Tubi di supporto

Pacchetto 4:
Dischi x8
Componente schienale x2

Pacchetto 5:
Dischi x22
Componente seduta x2

I pacchetti 4 e 5 si alternano per un totale di 17 volte seguiti dal pacchetto 2 e dall' 1 per la chiusura.

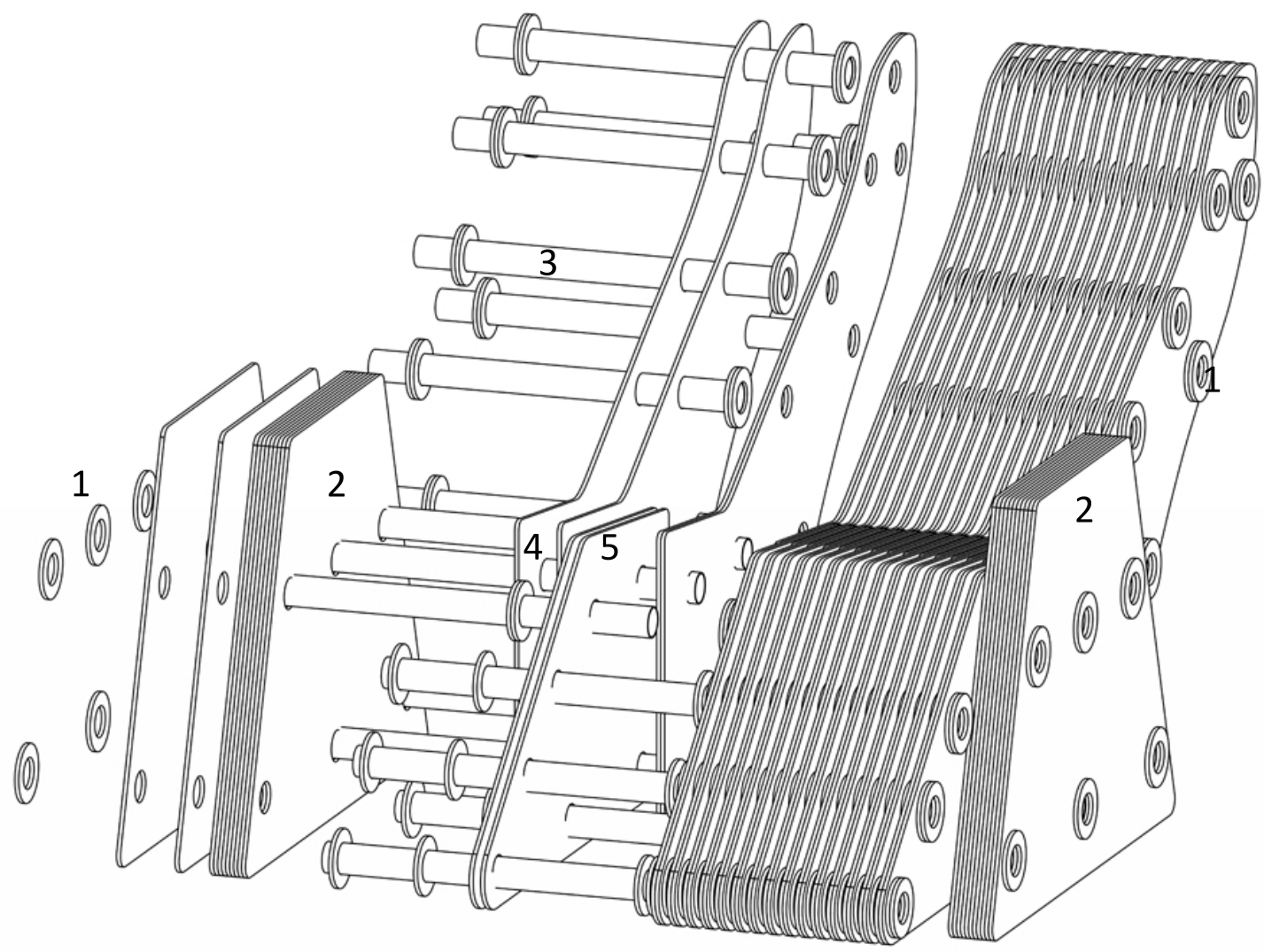

ROMA TRE UNIVERSITÀ DEGLI STUDI

BIM - TECNICHE PARAMETRICHE DI PROGETTAZIONE
A.A. 2021-2022

ROMA MAKERS